P939

Le P939 se caractérise par une épaisseur de seulement 34 cm, ce qui permet de l'installer dans les petites pièces et les couloirs. Il est doté d'une porte esthétique vitrée pour mieux apprécier la beauté de la flamme, de Multifuoco® System et Multicomfort pour un confort maximal, et de rolling top, un plateau coulissant qui facilite le chargement des granulés. Avec ses 10,5 kW, c'est le poêle idéal pour chauffer des pièces jusqu'à 110 m². Découvrez toutes les couleurs et les caractéristiques.

CARACTÉRISTIQUES GÉNÉRALES

•Chauffage: Multifuoco System® avec 4 niveaux de vitesse à gestion manuelle ou automatique. Air chaud canalisable
•Natural Mode: oui
•Niveaux de puissance: 5
•Dual Power System: 4 niveaux de vitesse à gestion manuelle ou automatique
•Revêtement/Plateau supérieur: faïence/faïence
•Rolling Top: plateau supérieur coulissant
•Ventilation frontale: bouche orientable
•Humidificateur: acier inoxydable
•Télécommande avec écran LCD: oui
•Sonde ambiante pour la gestion de la température: de série
•Panneau de contrôle à commandes numériques: oui
•App Piazzetta pour gestion Wi-Fi/Gestion avec SMS: en option/en option
•Module WiFi-Bluetooth pour l'application MyPiazzetta: en option
•Chronothermostat avec programmation: 6 plages horaires quotidiennes
•Fonction Éco/Energy Saving: oui/oui
•Nettoyage de la vitre: flux d'air continu
•Nettoyage cyclique du brasier: oui
•Aspirateur de cendres: en option
•Installation: mural - d'angle au ras du mur
•Évacuation des fumées de série position: arrière gche - latérale dte
•Évacuation des fumées en option: supérieure dte
•Monobloc: acier
•Foyer: fonte
•Porte/Poignée: fonte/acier
•Porte esthétique: verre trempé
•App Piazzetta pour gestion Wi-Fi: en option
•Tiroir à cendres amovible: oui
•Bouches latérales en option: dte et gche
•Ventilation latérale: bouche en option, fixe

DÉTAILS TECHNIQUES

•Puissance thermique nominale (min - max) kW 4,1 - 10,5
•Rendement (min - max) % 88,5 - 90,3
•Classe énergétique A+
•Consommation nominale (min - max) kg/h 0,9 - 2,4
•Capacité du réservoir kg 25
•Poids kg 210
•Évacuation des fumées de série Ø cm 8
•Modèle P939

COUVERTURES

BIANCO | BIANCO GRIGIO | GRIGIO CERATO | NERO OPACO | ROSSO LAVA | TERRA COTTA

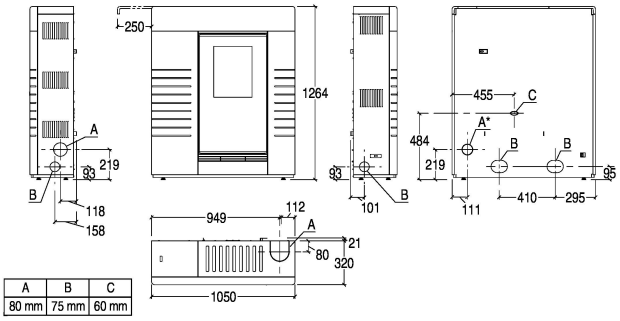

A	B	C
80 mm	75 mm	60 mm

PIAZZETTA
PASSIONE ACCESA