P189 TH ACS

Estufa Thermo de pellet revestida de mayólica, en los colores Bianco Grigio, Bordeaux, Nero Opaco, Grigio Cerato, Rosso Lava, Terra Oriente. Tapa superior con rolling top para una carga fácil. Sabe distinguirse con discreción por su originalidad, convirtiéndose en una válida opción para calentar el circuito thermo.

CARACTERÍSTICAS GENERALES

- Calefacción: producción de agua caliente - ventilación forzada
- Revestimiento: acero pintado
- Tapa superior: acero - mayólica
- Monobloque: acero
- Caldera: acero
- Hogar: acero - Aluker®
- Deflector de humos: acero
- Conducto de cenizas: acero
- Limpieza del intercambiador: sistema de limpiadores rotatorios, patentado
- Brasero: acero
- Depósito de expansión: de serie
- Bomba de circulación de serie: alta eficiencia
- Válvula de seguridad y válvula de purga: de serie
- Puerta: fundición con vidrio cerámico resistente a 750°C
- Tirador: acero con acabado niquelado
- Salida de humos opcional: lateral izq
- Salida de humos de serie posición: posterior izq.
- Control de funciones: panel con display y mandos digitales
- Regulación de potencia: automática en 16 niveles según la temperatura seleccionada
- Cronotermostato con programación: 6 horarios diarios
- Limpieza del vidrio: flujo de aire continuo
- Limpieza cíclica del brasero: sí
- Ahorro energético: sí
- Función Eco: sí
- Función anticongelante: sí
- Sonda para la gestión del acumulador: de serie
- Sonda para la gestión del acumulador ACS: de serie
- Conectable a termostato exterior: sí
- Mando AUX: sí
- Aspirador de cenizas: de serie
- Cajón de cenizas de la cavidad de humos: extraíble
- Ventilación: opcional
- Válvula anticondensado de control electrónico: de serie
- Instalación: pared - ángulo
- Instalación a ras de pared: sí
- Kit aire de combustión: opcional

DETALLES TÉCNICOS

- Clase de eficiencia energética A+
- Potencia térmica nominal (mín. - máx.) kW 7,6 - 25,7
- Rendimiento (mín. - máx.) % 95,7 - 95,0
- Presión máx. funcionamiento bar 1.5
- Descarga seguridad 3 bar Ø 1/2"
- Envío circuito térmico Ø 3/4"
- Retorno circuito térmico Ø 3/4"
- Consumo nominal (mín. - máx.) kg/h 1,6 - 5,6
- Peso kg 275
- Salida de humos de serie Ø cm 10
- Modelo P189 TH ACS

CUBIERTOS

BIANCO BORDEAUX_ GRIGIO_

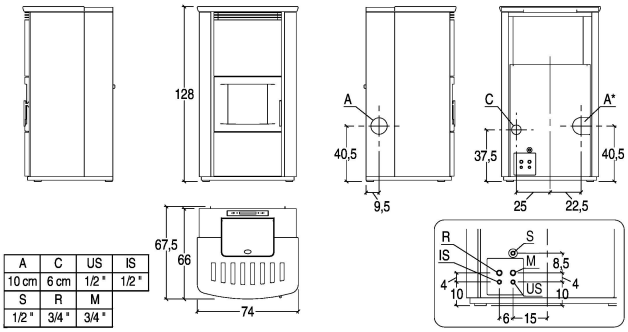

A	C	US	IS
10 cm	6 cm	1/2 "	1/2 "
S	R	M	
1/2 "	3/4 "	3/4 "	

PIAZZETTA
PASSIONE ACCESA