E228 C-H

Nouvelle génération de poeles développés selon la norme européenne Ecodesign 2022, optimisation des performances environnementales tout en conservant des qualités fonctionnelles élevées.

CARACTÉRISTIQUES GÉNÉRALES

•Hybride bois-granulés avec tirage naturel: oui
•Chauffage: Accumulation HSS en option/Convection naturelle/Ventilation forcée canalisable
•Accumulation HSS: en option
•Natural Mode: oui
•Fonction Pellet Quality System: oui
•Fonction Éco/Energy Saving: oui/oui
•Chronothermostat avec programmation: 6 plages horaires quotidiennes
•Revêtement/Plateau supérieur: faïence/faïence
•Faïence radiante: oui
•Monobloc: étanche en acier
•Foyer: fonte
•Porte/Poignée: fonte avec verre céramique résistant à 750 °C/acier et silicone
•Déflecteur fumées/Brasier: Aluker®/fonte
•Niveaux de puissance: 5
•Double vis sans fin de chargement: oui
•Panneau de contrôle à commandes numériques: oui
•Nettoyage cyclique du brasier: oui
•Nettoyage de la vitre: flux d'air continu
•Installation: ras du mur - d'angle
•Avertissement de rechargement de bois: oui
•Capteur d'anomalie des fumées: oui
•Système d'air tertiaire à granulés: oui
•Système combiné de déverrouillage du réservoir et de la porte: oui
•Sonde ambiante pour la gestion de la température: de série
•Télécommande avec écran LCD:
•Humidificateur: acier inoxydable
•Ventilation frontale: bouche orientable
•Multifuoco System®:
•Module WiFi-Bluetooth pour l'application MyPiazzetta: de série
•Aspirateur de cendres: de série
•Tiroir à cendres amovible: oui
•Contrôle du niveau de pellets: indicateur sur la télécommande
•Multicomfort / Multicomfort Plus: de série
•Évacuation des fumées de série position: supérieure ou arrière

DÉTAILS TECHNIQUES

•Modèle E228 C-H
•Rendement puissance nominale % 89,2
•Puissance nominale max kW 8,2
•Consommation nominale max kg/h 2,2
•Dimensions P cm 63
•Dimensions L cm 64,6
•Dimensions H cm 193,6
•Poids kg 320
•Poids du poêle avec HSS kg 543

COUVERTURES

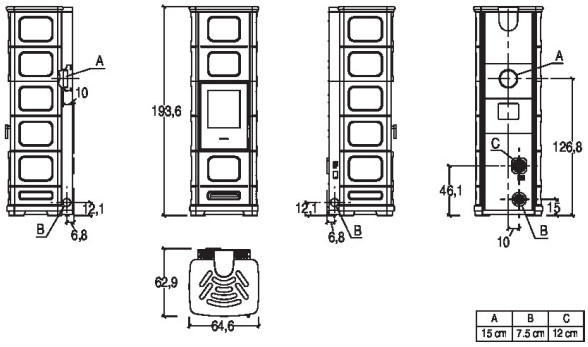

A	B	C
15 cm	7.5 cm	12 cm

PIAZZETTA
PASSIONE ACCESA