E228 C

Nouvelle génération de poeles développés selon la norme européenne Ecodesign 2022, optimisation des performances environnementales tout en conservant des qualités fonctionnelles élevées.

CARACTÉRISTIQUES GÉNÉRALES

- Hybride bois-granulés avec tirage naturel: oui
- Chauffage: Convection naturelle/Ventilation forcée canalisable
- Natural Mode: oui
- Fonction Pellet Quality System: oui
- Fonction Éco/Energy Saving: oui/oui
- Chronothermostat avec programmation: 6 plages horaires quotidiennes
- Revêtement/Plateau supérieur: faïence/faïence
- Faïence radiante: oui
- Monobloc: étanche en acier
- Foyer: fonte
- Porte/Poignée: fonte avec verre céramique résistant à 750 °C/acier et silicone
- Déflecteur fumées/Brasier: Aluker®/fonte
- Niveaux de puissance: 5
- Double vis sans fin de chargement: oui
- Panneau de contrôle à commandes numériques: oui
- Nettoyage cyclique du brasier: oui
- Nettoyage de la vitre: flux d'air continu
- Installation: ras du mur - d'angle
- Avertissement de rechargement de bois: oui
- Capteur d'anomalie des fumées: oui
- Système d'air tertiaire à granulés: oui
- Système combiné de déverrouillage du réservoir et de la porte: oui
- Sonde ambiante pour la gestion de la température: de série
- Télécommande avec écran LCD:
- Humidificateur: acier inoxydable
- Multifuoco System®:
- Module WiFi-Bluetooth pour l'application MyPiazzetta: de série
- Aspirateur de cendres: de série
- Tiroir à cendres amovible: oui
- Contrôle du niveau de pellets: indicateur sur la télécommande
- Multicomfort / Multicomfort Plus: de série
- Évacuation des fumées de série position: supérieure ou arrière

DÉTAILS TECHNIQUES

- Modèle E228 C
- Rendement puissance nominale % 89,2
- Puissance nominale max kW 8,2
- Consommation nominale max kg/h 2,2
- Dimensions P cm 63
- Dimensions L cm 64,6
- Dimensions H cm 146,4
- Poids kg 288

COUVERTURES

BIANCO | BIANCO GRIGIO | CANAPA | NERO OPACO | ROSSO LAVA | VERDE MIRTO

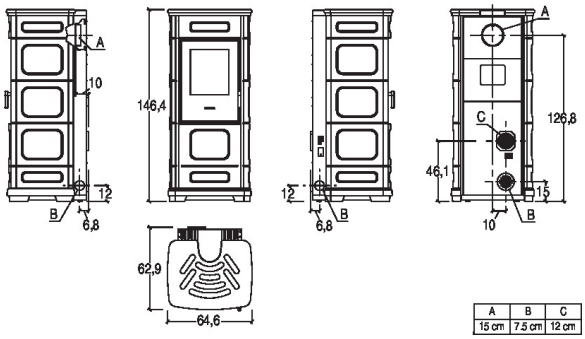

A	B	C
15 cm	7.5 cm	12 cm

PIAZZETTA
PASSIONE ACCESA