P920 M TOP

**Estufa de pellet P920 M de nueva concepción con alta funcionalidad de uso para el máximo confort. Diseño moderno y compacto, con paneles de Mayólica de alto espesor y acabado liso. Doble puerta: técnica funcional de fundición; estética de acero. **

CARACTERÍSTICAS GENERALES

•Calefacción: Multifuoco System® con 3 niveles de velocidad, con gestión manual o automática. Aire caliente canalizable
•Natural Mode: sí
•Niveles de potencia: 4
•Mayólica radiante: sí
•Revestimiento / Tapa superior: mayòlica / acero - fundiciòn
•Ventilación frontal: boca orientable
•Humidificador: acero inoxidable
•Mando a distancia con display LCD:
•Multicomfort: de serie
•Multicomfort Plus: de serie
•Sonda ambiente para la gestión de la temperatura: de serie
•Panel de control con mandos digitales: sí
•Modulo WiFi-Bluetooth para App MyPiazzetta: de serie
•Sonda ambiente wireless para gestión de la temperatura: opcional
•Cronotermostato con programación: 6 horarios diarios
•Función Eco / Energy Saving: sí / sí
•Limpieza del vidrio: flujo de aire continuo
•Limpieza cíclica del brasero: sí
•Aspirador de cenizas: de serie
•Instalación: pared a ras de pared - ángulo
•Salida de humos de serie posición: posterior izq. o superior
•Salida de humos opcional: superior coaxial
•Monobloque: hermético de acero
•Hogar: fundición
•Puerta / Tirador: fundición con cristal cerámico resistente a 750°C / abatible con sistema de mano fría
•Kit aire de combustión:
•Puerta estética:
•Función Air Combustion System: sí
•Función Pellet Quality System: sí
•Conducto de cenizas: acero
•Ventilación lateral: boca opcional, fija
•Kit aire de combustión:

DETALLES TÉCNICOS

•Potencia térmica nominal (mín. - máx.) kW 3,4 - 8,5
•Rendimiento (mín. - máx.) % 89,8 - 91,3
•Clase de eficiencia energética A+
•Consumo nominal (mín. - máx.) kg/h 0,7 - 1,9
•Capacidad depósito kg 14
•Peso kg 150
•Salida de humos de serie Ø cm 8
•Modelo P920 M TOP

CUBIERTOS

BIANCO CALCE | BIANCO GRIGIO | NERO OPACO | ROSSO LAVA | TERRA COTTA

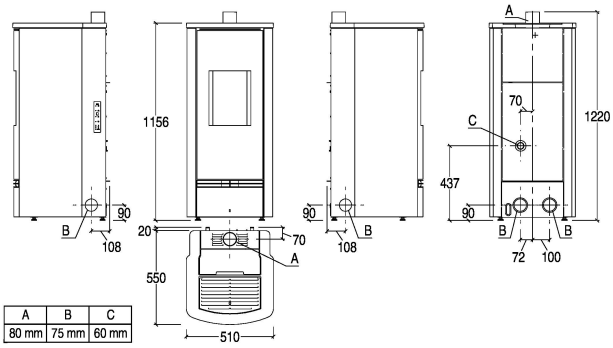

A	B	C
80 mm	75 mm	60 mm

PIAZZETTA
PASSIONE ACCESA