P920 K

**Stufa a pellet compatta ma di importante presenza stilistica. Ricercata soluzione estetica e funzionale per innovativi contenuti tecnici. Particolare la presenza della doppia porta: quella tecnica funzionale in ghisa e quella di design in acciaio. Disponibile in diversi colori. **

CARATTERISTICHE GENERALI

•Riscaldamento: Multifuoco System® con 3 livelli di velocità a gestione manuale o automatica. Aria calda canalizzabile
•Natural Mode: si
•Livelli di potenza: 4
•Maiolica Radiante: si
•Rivestimento / Piano superiore: maiolica / acciaio - ghisa
•Ventilazione frontale: bocchetta orientabile
•Umidificatore: acciaio inox
•Telecomando con display LCD: optional
•Multicomfort: di serie
•Multicomfort Plus: di serie
•Sonda ambiente sulla stufa per la gestione della temperatura: di serie
•Pannello di controllo a comandi digitali: si
•Modulo WiFi - Bluetooth per App MYPIAZZETTA: di serie
•Sonda ambiente wireless per la gestione della temperatura: optional
•Cronotermostato con programmazione: 6 fasce orarie giornaliere
•Funzione Eco / Energy Saving: si / si
•Pulizia vetro: flusso d'aria continuo
•Pulizia ciclica del braciere: si
•Aspiracenere: di serie
•Installazione: parete filomuro - angolo
•Scarico fumi di serie posizione: posteriore sx o superiore
•Monoblocco: ermetico in acciaio
•Focolare: ghisa
•Porta / Maniglia: ghisa con vetro ceramico resistente a 750°C / apribile con manofredda
•Kit aria comburente: di serie
•Porta design: acciaio verniciato
• Funzione Air Combustion System: si
•Funzione Pellet Quality System: si
•Convogliatore cenere di serie: acciaio
•Ventilazione laterale: bocchetta fissa, optional
•Kit aria comburente: di serie

DATI TECNICI

•Potenza termica nominale (min - max) kW 3,3 - 8,5
•Rendimento (min - max) % 89,0 - 90,3
•Classe di efficienza energetica A+
•Consumo nominale (min - max) kg/h 0,7 - 1,9
•Capienza serbatoio kg 18
•Peso kg 153
•Scarico fumi di serie Ø cm 8
•Modello P920 K

RIVESTIMENTI

BIANCO | BIANCO GRIGIO | NERO OPACO | ROSSO LAVA | VERDE MIRTO

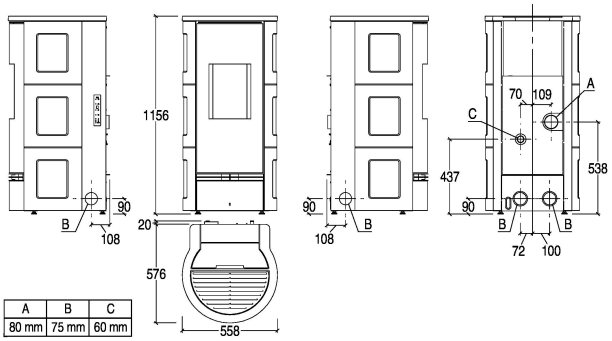

A	B	C
80 mm	75 mm	60 mm

PIAZZETTA
PASSIONE ACCESA