P934

Stufa a pellet dal profilo slim, ideale anche per locali di passaggio come ingressi e corridoi. Kit optional che consente la fuoriuscita dell'aria calda lateralmente. Il rivestimento è in Maiolica, nei colori Bianco, Grigio Cerato, Rosso Lava, Nero Opaco, Terra Cotta, Bianco Grigio. Bocchetta frontale di fuoriuscita dell'aria orientabile.

CARATTERISTICHE GENERALI

•Riscaldamento: Multifuoco System® con 3 livelli di velocità a gestione manuale o automatica. Aria calda canalizzabile
•Natural Mode: si
•Livelli di potenza: 4
•Rivestimento / Piano superiore: maiolica / maiolica
•Rolling Top: piano superiore scorrevole
•Ventilazione frontale: bocchetta orientabile
•Umidificatore: acciaio inox
•Telecomando con display LCD: si
•Sonda ambiente sulla stufa per la gestione della temperatura: di serie
•Pannello di controllo a comandi digitali: si
•App Piazzetta per gestione WiFi / Gestione con SMS: optional / optional
•Modulo WiFi - Bluetooth per App MYPIAZZETTA: optional
•Cronotermostato con programmazione: 6 fasce orarie giornaliere
•Funzione Eco / Energy Saving: si / si
•Pulizia vetro: flusso d'aria continuo
•Pulizia ciclica del braciere: si
•Aspiracenere: optional
•Installazione: parete - angolo filomuro
•Scarico fumi di serie posizione: posteriore dx - laterale dx - superiore dx
•Monoblocco: acciaio
•Focolare: ghisa
•Porta / Maniglia: ghisa / acciaio verniciato
•Porta design: acciaio con vetro temperato serigrafato
•App Piazzetta per gestione WiFi: optional
•Cassetto cenere estraibile: si
•Bocchette laterali optional: dx e sx
•Ventilazione laterale: bocchetta fissa, optional

DATI TECNICI

•Potenza termica nominale (min - max) kW 4,0 - 8,5
•Rendimento (min - max) % 87,5 - 87,5
•Classe di efficienza energetica A+
•Consumo nominale (min - max) kg/h 0,9 - 2,0
•Capienza serbatoio kg 20
•Peso kg 150
•Scarico fumi di serie Ø cm 8
•Modello P934

RIVESTIMENTI

BIANCO | BIANCO GRIGIO | GRIGIO CERATO | NERO OPACO | ROSSO LAVA | TERRA COTTA

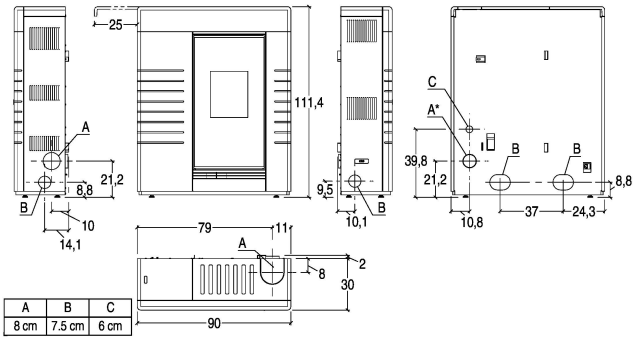

A	B	C
8 cm	7.5 cm	6 cm

PIAZZETTA
PASSIONE ACCESA