P930 T TOP

**Poêle à Granulés P930 T avec de nouvelles fonctions novatrices, pour une utilisation pratique et un confort de plus en plus exclusif. Système wi-fi pour le contrôle à distance via App de série. Petit diamètre avec façade arrondie et possibilité d'installation au ras du mur. **

CARACTÉRISTIQUES GÉNÉRALES

•Chauffage: Multifuoco System® avec 4 niveaux de vitesse à gestion manuelle ou automatique. Air chaud canalisable
•Natural Mode: oui
•Niveaux de puissance: 5
•Faïence radiante: oui
•Dual Power System: 4 niveaux de vitesse à gestion manuelle ou automatique
•Revêtement/Plateau supérieur: faïence / acier - fonte
•Ventilation frontale: bouche orientable
•Humidificateur: acier inoxydable
•Télécommande avec écran LCD:
•Multicomfort: de série
•Multicomfort Plus: de série
•Sonde ambiante pour la gestion de la température: de série
•Panneau de contrôle à commandes numériques: oui
•Module WiFi-Bluetooth pour l'application MyPiazzetta: de série
•Sonde d'ambiance sans fil (wireless) pour la gestion de la température: en option
•Chronothermostat avec programmation: 6 plages horaires quotidiennes
•Fonction Éco/Energy Saving: oui/oui
•Nettoyage de la vitre: flux d'air continu
•Nettoyage cyclique du brasier: oui
•Aspirateur de cendres: de série
•Installation: ras du mur - d'angle
•Évacuation des fumées de série position: arrière gauche ou supérieur
•Évacuation des fumées en option: coaxial supérieur
•Monobloc: étanche en acier
•Foyer: fonte
•Porte/Poignée:
•Kit air comburant:
•Porte esthétique:
•Fonction Air Combustion System: oui
•Fonction Pellet Quality System: oui
•Convoyeur des cendres: acier
•Ventilation latérale: bouche en option, fixe
•Kit air comburant:

DÉTAILS TECHNIQUES

•Puissance thermique nominale (min - max) kW 4,1 - 11,0
•Rendement (min - max) % 91,5 - 91,8
•Classe énergétique A+
•Consommation nominale (min - max) kg/h 0,9 - 2,4
•Capacité du réservoir kg 21
•Poids kg 192
•Évacuation des fumées de série Ø cm 8
•Modèle P930 T TOP

COUVERTURES

BIANCO CALCE | BIANCO GRIGIO | NERO OPACO | ROSSO LAVA | TERRA COTTA

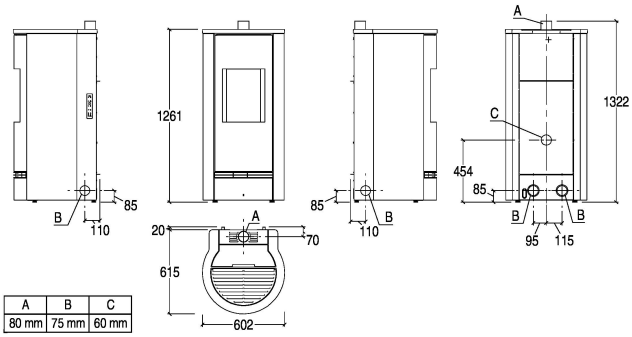

A	B	C
80 mm	75 mm	60 mm

PIAZZETTA
PASSIONE ACCESA