P220 T

Le Poêle à Granulés P220 T est un produit de qualité de la gamme Premium Plus Line de Piazzetta : il peut être installé au Ras du Mur ou dans un Angle, est recouvert de Faïence, développe 8,5 kW et appartient à la classe énergétique A+. Découvrez toutes les caractéristiques du système de canalisation Multifuoco® System, les Applications, et bien plus encore.

CARACTÉRISTIQUES GÉNÉRALES

•Chauffage: Multifuoco System® avec 3 niveaux de vitesse à gestion manuelle ou automatique. Air chaud canalisable
•Natural Mode: oui
•Niveaux de puissance: 4
•Faïence radiante: oui
•Revêtement/Plateau supérieur: faïence/faïence
•Rolling Top: plateau supérieur coulissant
•Ventilation frontale: bouche orientable
•Humidificateur: acier inoxydable
•Télécommande avec écran LCD:
•Multicomfort: de série
•Multicomfort Plus: de série
•Sonde ambiante pour la gestion de la température: de série
•Panneau de contrôle à commandes numériques: oui
•Module WiFi-Bluetooth pour l'application MyPiazzetta: de série
•Sonde d'ambiance sans fil (wireless) pour la gestion de la température: de série
•Chronothermostat avec programmation: 6 plages horaires quotidiennes
•Fonction Éco/Energy Saving: oui/oui
•Nettoyage de la vitre: flux d'air continu
•Nettoyage cyclique du brasier: oui
•Aspirateur de cendres: de série
•Installation: ras du mur - d'angle
•Évacuation des fumées de série position: arrière gauche ou supérieur
•Évacuation des fumées en option: coaxial supérieur
•Monobloc: étanche en acier
•Foyer: fonte
•Porte/Poignée:
•Kit air comburant:
•Porte esthétique: acier avec vitre trempé sérigraphié
•Fonction Air Combustion System: oui
•Fonction Pellet Quality System: oui
•Convoyeur des cendres: acier
•Ventilation latérale: bouche en option, fixe
•Kit air comburant:

DÉTAILS TECHNIQUES

•Puissance thermique nominale (min - max) kW 3,3 - 8,5
•Rendement (min - max) % 89,0 - 90,3
•Classe énergétique A+
•Consommation nominale (min - max) kg/h 0,7 - 1,9
•Capacité du réservoir kg 18
•Capacité du réservoir kg 18
•Poids kg 143
•Évacuation des fumées de série Ø cm 8
•Modèle P220 T

COUVERTURES

BIANCO CALCE | BIANCO GRIGIO | MARRONE TENNÉ | NERO OPACO | ROSSO LAVA | TERRA COTTA

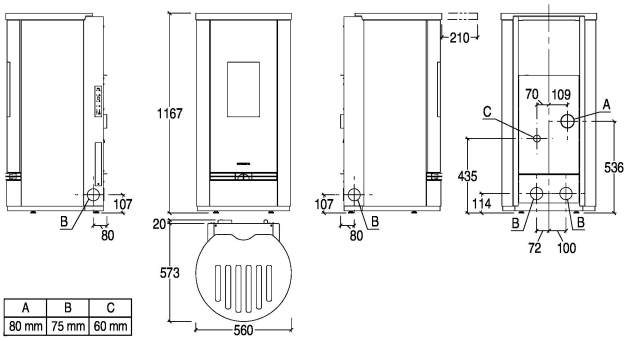

A	B	C
80 mm	75 mm	60 mm

PIAZZETTA
PASSIONE ACCESA