P220 T

Der Pelletofen P220 T, mit Majolika-Verkleidung für wandbündige oder Eckaufstellung, ist mit 8,5 kW und Energieklasse A+ ein hochwertiges Produkt der Baureihe Premium Plus Line von Piazzetta. Erfahren Sie mehr über das Kanalsystem Multifuoco® System, die App, und viele weitere Funktionen.

ALLGEMEINE MERKMALE

•Heizung: Multifuoco System® mit 3 Drehzahlstufen, manuelle oder automatische Drehzahlwahl. Warmluftverteilung kanalisierbar
•Natural Mode: ja
•Leistungsklasse: 4
•Wärmestrahlende Majolika-Keramik: ja
•Verkleidung / Abdeckplatte: Majolika / Majolika
•Rolling Top: Verschiebbare Abdeckplatte
•Warmluftaustritt vorn: Verstellbare Luftaustrittsöffnung
•Luftbefeuchter: Edelstahl
•Fernbedienung mit LCD-Display:
•Multicomfort: serienmäßig
•Multicomfort Plus: serienmäßig
•Raumtemperaturfühler zur Temperaturregelung: serienmäßig
•Digitales Bedienfeld: ja
•WiFi-Bluetooth-Modul für MyPiazzetta App: serienmäßig
•Raumtemperaturfühler per wireless: serienmäßig
•Programmierbarer Uhrenthermostat: 6 Zeitbereiche
•Öko-Funktion / Energy Saving: ja / ja
•Reinigung des Sichtfensters: kontinuierlicher Luftstrom
•Zyklische Reinigung des Brenntopfs: ja
•Aschesauger: serienmäßig
•Installation: wandbündige Wand- oder Eckaufstellung
•Rauchabzug in Standardposition: hinten links oder oben
•Rauchabzug als Option: koaxial oben
•Heizeinsatz: raumluftunabhängig in Stahl
•Heizeinsatz: Gusseisen
•Tür / Griff: Guss mit einer Scheibe aus Keramikglas bis 750° hitzebeständig / mit Türgriff "kalte Hand"
•Verbrennungsluft-Set:
•Verzierte Tür: Stahl mit vorgespanntes Siebdruckglas
•Air Combustion System-Funktion: ja
•Pellet Quality System-Funktion: ja
•Aschefördereinrichtung: Stahl
•Warmluftaustritt seitlich: Luftaustrittsöffnung als Option, fest
•Verbrennungsluft-Set:

TECHNISCHE DETAILS

•Nennwärmeleistung (min. - max.) kW 3,3 - 8,5
•Wirkungsgrad (min. - max.) % 89,0 - 90,3
•Energieklasse A+
•Nennverbrauch (min - max) kg/h 0,7 - 1,9
•Fassungsvermögen des Behälters kg 18
•Fassungsvermögen des Behälters kg 18
•Gewicht kg 143
•Serienmäßiger Rauchabzug hinten Ø cm 8
•Modell P220 T

ABDECKUNGEN

BIANCO CALCE | BIANCO GRIGIO | MARRONE TENNÉ | NERO OPACO | ROSSO LAVA | TERRA COTTA

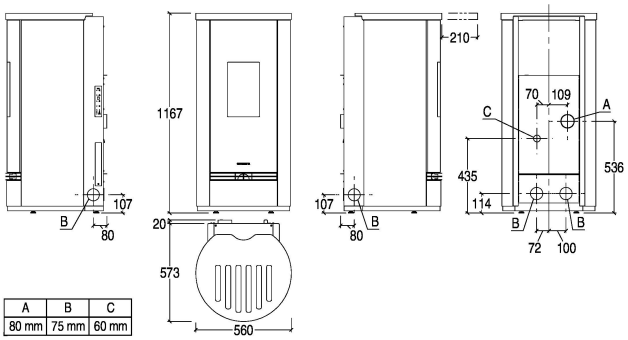

A	B	C
80 mm	75 mm	60 mm

PIAZZETTA
PASSIONE ACCESA