E929 D-H
Hermetic BCS

Con su diseño de carácter decidido, expresa el refinamiento en la elaboración de la mayólica, con grandes superficies radiantes. Colores Bianco, Ardesia, Grigio Cerato, Nero Opaco, Rosso Lava, Giallo Acceso. Vidrio curvo a ras de la puerta para una amplia vista de la llama. Boca frontal orientable para la salida del aire caliente. Disponible también en versión con sistema BCS.

CARACTERÍSTICAS GENERALES

•Calefacción: Multifuoco System Plus con 4 niveles de velocidad, opcional. Aire caliente canalizable / Acumulador HSS / Convección natural
•Ventilación frontal: boca orientable
•Revestimiento: mayólica
•Monobloque: hermético de acero
•Hogar: Aluker®
•Deflector de humos / Brasero: Aluker® - Skamolex / fundición
•Puerta / Tirador: acero con vidrio cerámico resistente a 750°C / acero y silicona
•Cajón de cenizas extraíble: sí
•Salida de humos de serie posición: superior o posterior
•Aire primario y secundario precalentado: con control electrónico
•Aire terciario predeterminado: precalentado
•Limpieza del vidrio: flujo de aire continuo
•Burn Control System: sí
•Acumulador HSS: opcional
•Aspirador de cenizas: opcional
•Instalación: pared - ángulo

DETALLES TÉCNICOS

•Clase de eficiencia energética A+
•Potencia nominal máx. kW 7,8
•Rendimiento potencia nominal % 87,6
•Consumo nominal máx. kg/h 2,1
•Peso kg 194
•Peso de la estufa con HSS kg 360
•Salida de humos de serie Ø cm 15
•Modelo E929 D-H BCS

CUBIERTOS

ARDESIA | BIANCO | GIALLO ACCESO | GRIGIO CERATO | NERO OPACO | ROSSO LAVA

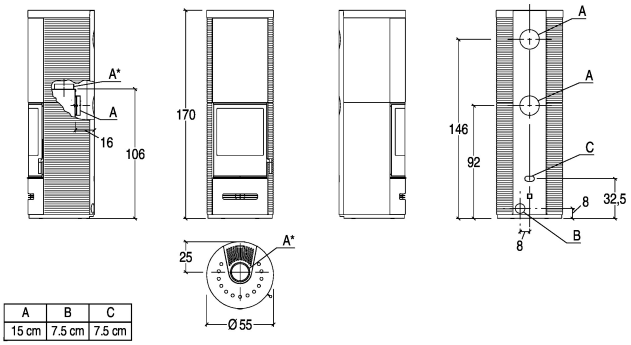

A	B	C
15 cm	7.5 cm	7.5 cm

PIAZZETTA
PASSIONE ACCESA