E928 R

Estufa con diseño lineal totalmente revestida de mayólica, que calienta el ambiente por convección natural e irradiación, en los colores Bianco, Nero Opaco, Rosso Lava, Canapa, Verde Mirto, Bianco Grigio. Boca frontal orientable para la salida del aire caliente. Disponible también con toma del aire de combustión del exterior.

CARACTERÍSTICAS GENERALES

•Calefacción: Multifuoco System® con 4 niveles de velocidad, opcional. Aire caliente canalizable / Convección natural
•Ventilación frontal: boca orientable
•Revestimiento: mayólica
•Monobloque: acero
•Hogar: Aluker®
•Deflector de humos / Brasero: Aluker® / fundición
•Puerta / Tirador: fundición con vidrio cerámico resistente a 750°C / acero y silicona
•Cajón de cenizas extraíble: sí
•Humidificador: acero inoxidable
•Salida de humos de serie posición: superior o posterior
•Aire primario y secundario: regulable
•Aire terciario predeterminado: precalentado
•Limpieza del vidrio: flujo de aire continuo
•Aspirador de cenizas: opcional
•Instalación: pared - ángulo
•Kit aire de combustión: opcional

DETALLES TÉCNICOS

•Clase de eficiencia energética A+
•Potencia nominal máx. kW 11,0
•Rendimiento potencia nominal % 86,0
•Consumo nominal máx. kg/h 2,9
•Peso kg 223
•Salida de humos de serie Ø cm 15
•Modelo E928 R

CUBIERTOS

BIANCO | BIANCO GRIGIO | CANAPA | NERO OPACO | ROSSO LAVA | VERDE MIRTO

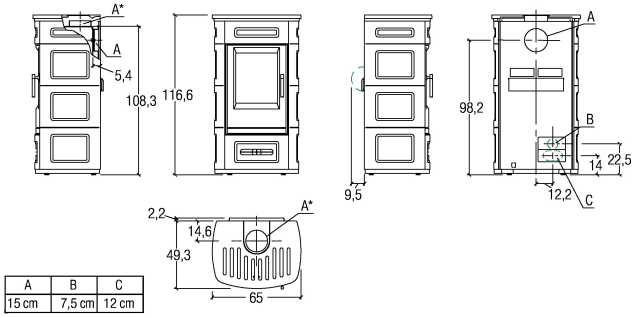

A	B	C
15 cm	7,5 cm	12 cm

PIAZZETTA
PASSIONE ACCESA