E928 C
Hermetic BCS

Stufa a legna che nell'equilibrio della forma e nella morbidezza delle linee rivisita, attualizzandolo, lo stile classico delle stufe in Maiolica. Interamente rivestita con pannelli in Maiolica di grande formato è disponibile nei colori: Bianco, Bianco Grigio, Rosso Lava, Kaki, Verde Mirto, Canapa. Frontale con o senza bocchetta orientabile. Anche in versione ermetica, e con BCS.

CARATTERISTICHE GENERALI

•Riscaldamento: Multifuoco System Plus con 4 livelli di velocità, optional. Aria calda canalizzabile / Accumulo HSS / Convezione naturale
•Ventilazione frontale: bocchetta orientabile
•Rivestimento: maiolica
•Monoblocco: ermetico in acciaio
•Focolare: Aluker®
•Deflettore fumi / Braciere: Aluker® / ghisa
•Porta / Maniglia: ghisa con vetro ceramico resistente a 750°C / acciaio e silicone
•Cassetto cenere estraibile: si
•Umidificatore: acciaio inox
•Scarico fumi di serie posizione: superiore o posteriore
•Aria primaria e secondaria preriscaldata: a controllo elettronico
•Aria terziaria predeterminata: preriscaldata
•Pulizia vetro: flusso d'aria continuo
•Burn Control System: si
•Accumulo HSS: optional
•Aspiracenere: optional
•Installazione: parete - angolo

DATI TECNICI

•Classe di efficienza energetica A+
•Potenza nominale max kW 11,1
•Rendimento potenza nominale % 86,6
•Consumo nominale max kg/h 2,9
•Peso kg 265
•Peso stufa con HSS kg 325
•Scarico fumi di serie Ø cm 15
•Modello E928 C BCS

RIVESTIMENTI

BIANCO | BIANCO GRIGIO | CANAPA | KAKI | ROSSO LAVA | VERDE MIRTO

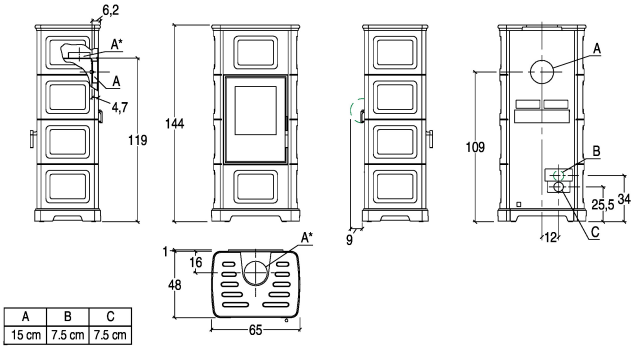

A	B	C
15 cm	7.5 cm	7.5 cm

PIAZZETTA
PASSIONE ACCESA