E924 A
Hermetic BCS

Originale posizione del focolare, rialzato, che denota il particolare design di questa piacevole stufa a legna. Rivestimento in Maiolica nei colori Bianco, Ardesia, Grigio Cerato, Nero Opaco, Rosso Lava, Giallo Acceso. Vetro curvo a filo porta per una massima visione del fuoco. Disponibile anche in versione con sistema BCS.

CARATTERISTICHE GENERALI

- Riscaldamento: convezione naturale
- Rivestimento: maiolica
- Monoblocco: ermetico in acciaio
- Focolare: Aluker®
- Basamento stufa: rotante o fisso
- Deflettore fumi / Braciere: Aluker® - Skamolex / ghisa
- Porta / Maniglia: acciaio con vetro ceramico resistente a 750°C / acciaio e silicone
- Cassetto cenere estraibile: si
- Scarico fumi di serie posizione: superiore
- Aria primaria e secondaria preriscaldata: a controllo elettronico
- Aria terziaria predeterminata: preriscaldata
- Pulizia vetro: flusso d'aria continuo
- Burn Control System: si
- Aspiracenere: optional
- Installazione: centrostanza - parete - angolo
- Kit aria comburente: di serie

DATI TECNICI

- Classe di efficienza energetica A+
- Potenza nominale max kW 7,2
- Rendimento potenza nominale % 85,3
- Consumo nominale max kg/h 1,9
- Peso kg 143
- Scarico fumi di serie Ø cm 15
- Modello E924 A BCS

RIVESTIMENTI

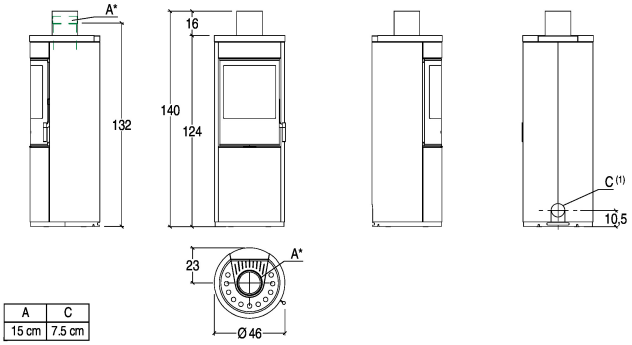

A	C
15 cm	7.5 cm

PIAZZETTA
PASSIONE ACCESA