E924 A
Hermetic BCS

Cet agréable poêle à bois se distingue par la position originale de son foyer rehaussé. Revêtement en Faïence de couleur Bianco, Ardesia, Grigio Cerato, Nero Opaco, Rosso Lava ou Giallo Acceso. Vitre incurvée affleurante pour une vision maximale du feu. Disponible également en version avec système BCS.

CARACTÉRISTIQUES GÉNÉRALES

- Chauffage: Convection naturelle
- Revêtement: faïence
- Monobloc: étanche en acier
- Foyer: Aluker®
- Base du poêle: rotatif ou fixe
- Déflecteur fumées/Brasier: Aluker® - Skamolex/fonte
- Porte/Poignée: acier avec verre céramique résistant à 750 °C/acier et silicone
- Tiroir à cendres amovible: oui
- Évacuation des fumées de série position: supérieure
- Air primaire et secondaire préchauffé: à contrôle électronique
- Air tertiaire prédéterminé: préchauffé
- Nettoyage de la vitre: flux d'air continu
- Burn Control System: oui
- Aspirateur de cendres: en option
- Installation: central - mural - d'angle
- Kit air comburant:

DÉTAILS TECHNIQUES

- Classe énergétique A+
- Puissance nominale max kW 7,2
- Rendement puissance nominale % 85,3
- Consommation nominale max kg/h 1,9
- Poids kg 143
- Évacuation des fumées de série Ø cm 15
- Modèle E924 A BCS

COUVERTURES

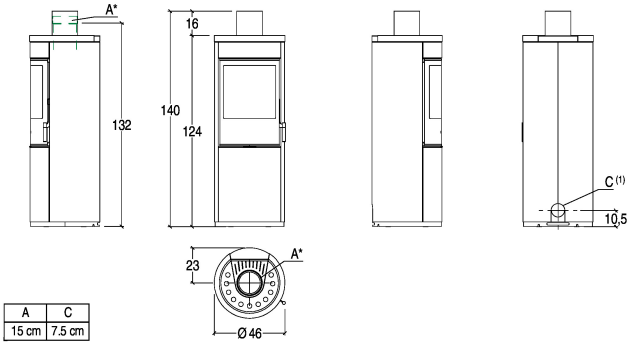

A	C
15 cm	7.5 cm

PIAZZETTA
PASSIONE ACCESA