E128 Hermetic BCS

**Estufa con diseño lineal totalmente revestida de acero, con tapa superior de mayólica, que calienta el ambiente por convección natural e irradiación, en color Bianco o Nero Opaco. Boca frontal orientable para la salida del aire caliente. Disponible con sistema BCS y en versión hermética, con toma del aire de combustión del exterior. **

CARACTERÍSTICAS GENERALES

•Calefacción: Acumulador HSS opcional / Convección natural / Ventilación forzada canalizable
•Ventilación frontal: boca orientable en versión con Multifuoco System®
•Revestimiento: acero
•Monobloque: hermético de acero
•Hogar: Aluker®
•Deflector de humos / Brasero: Aluker® / fundición
•Puerta / Tirador: fundición con vidrio cerámico resistente a 750°C / acero y silicona
•Cajón de cenizas extraíble: sí
•Humidificador: opcional
•Salida de humos de serie posición: superior o posterior
•Aire primario y secundario precalentado: con control electrónico
•Aire terciario predeterminado: precalentado
•Limpieza del vidrio: flujo de aire continuo
•Burn Control System: sí
•Acumulador HSS: opcional
•Aspirador de cenizas: opcional
•Instalación: pared - ángulo

DETALLES TÉCNICOS

•Clase de eficiencia energética A+
•Potencia nominal máx. kW 11,0
•Rendimiento potencia nominal % 87,2
•Consumo nominal máx. kg/h 2,8
•Peso kg 236
•Peso de la estufa con HSS kg 262
•Salida de humos de serie Ø cm 15
•Modelo E128 BCS

CUBIERTOS

BIANCO | NERO OPACO | NERO OPACO

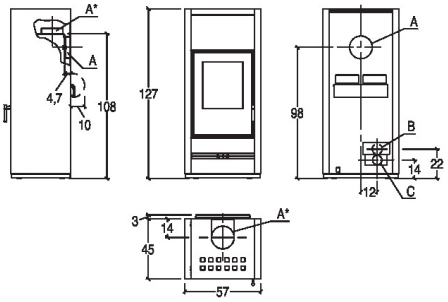

A	B	C
15 cm	7.5 cm	7.5 cm

PIAZZETTA
PASSIONE ACCESA