E128 Hermetic BCS

**Ofen mit linearem Design, Verkleidung aus Stahl und Abdeckplatte aus Majolika-Keramik. Beheizen der Raumumgebung durch natürliche Konvektion und Strahlungswärme, in den Farben Bianco oder Nero Opaco. Schwenkbare Warmluft-Austrittsöffnung vorn. Auch mit BCS-System und in raumluftunabhängiger Ausführung mit Ansaugung der Verbrennungsluft von außen erhältlich. **

ALLGEMEINE MERKMALE

•Heizung: HSS Wärmespeicher als Option / Natürliche Konvektion / Luftverteilung durch kanalisierbares Warmluftgebläse
•Warmluftaustritt vorn: Verstellbare Luftaustrittsöffnung in der Version mit Multifuoco System®
•Verkleidung: Stahl
•Heizeinsatz: raumluftunabhängig in Stahl
•Heizeinsatz: Aluker®
•Rauchgasführung / Brenntopf: Aluker® / Gusseisen
•Tür / Griff: Gusseisen mit Keramikglasscheibe, hitzebeständig bis 750 °C / Stahl und Silikon
•Ascheschublade: ja
•Luftbefeuchter: Option
•Rauchabzug in Standardposition: oben oder hinten
•Vorgewärmte Primär- und Sekundärluft: elektronisch geregelt
•Voreingestellte Tertiärluft: vorgewärmt
•Reinigung des Sichtfensters: kontinuierlicher Luftstrom
•Burn Control System: ja
•HSS Wärmespeicher: Option
•Aschesauger: Option
•Installation: Wand- oder Eckaufstellung

TECHNISCHE DETAILS

•Energieklasse A+
•Nennwärmeleistung max. kW 11,0
•Wirkungsgrad bei Nennleistung % 87,2
•Nennverbrauch max. kg/h 2,8
•Gewicht kg 236
•Gewicht Ofen mit HSS kg 262
•Serienmäßiger Rauchabzug hinten Ø cm 15
•Modell E128 BCS

ABDECKUNGEN

BIANCO | NERO OPACO | NERO OPACO

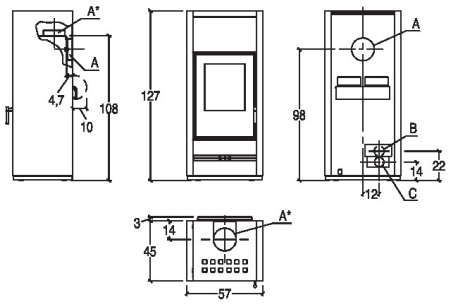

A	B	C
15 cm	7.5 cm	7.5 cm

PIAZZETTA
PASSIONE ACCESA