E128 A
Hermetic BCS

**Un poêle au design innovant avec foyer rehaussé, pour apprécier encore davantage la beauté du feu. Revêtement en Acier avec plateau supérieur en Faïence de couleur Bianco ou Nero Opaco. Bouche de sortie d'air chaud avant orientable. Disponible également en version étanche, avec prélèvement de l'air comburant à l'extérieur et avec système BCS. **

CARACTÉRISTIQUES GÉNÉRALES

•Chauffage: Convection naturelle
•Ventilation frontale: bouche orientable sur version avec Multifuoco System®
•Revêtement: acier
•Monobloc: étanche en acier
•Foyer: Aluker®
•Déflecteur fumées/Brasier: Aluker®/fonte
•Porte/Poignée: fonte avec verre céramique résistant à 750 °C/acier et silicone
•Tiroir à cendres amovible: oui
•Humidificateur: en option
•Évacuation des fumées de série position: supérieure ou arrière
•Air primaire et secondaire préchauffé: à contrôle électronique
•Air tertiaire prédéterminé: préchauffé
•Nettoyage de la vitre: flux d'air continu
•Burn Control System: oui
•Aspirateur de cendres: en option
•Installation: mural - d'angle

DÉTAILS TECHNIQUES

•Classe énergétique A+
•Puissance nominale max kW 11,1
•Rendement puissance nominale % 86,6
•Consommation nominale max kg/h 2,9
•Poids kg 238
•Évacuation des fumées de série Ø cm 15
•Modèle E128 A BCS

COUVERTURES

BIANCO
NERO OPACO
NERO OPACO

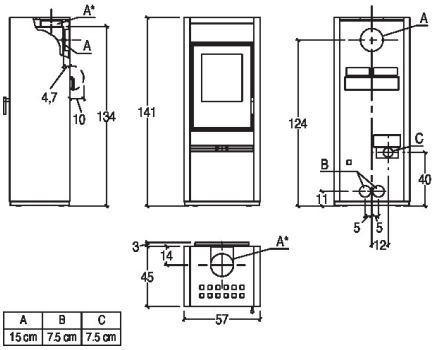

PIAZZETTA
PASSIONE ACCESA