E124 A
Hermetic BCS

**Estufa de leña con hogar realzado para un diseño original y especial. Revestimiento de acero con tapa superior de mayólica en color Bianco o Nero Opaco. Vidrio curvo a ras de la puerta para la máxima vista del fuego. Disponible también en versión con sistema BCS. **

CARACTERÍSTICAS GENERALES

•Calefacción: Convección natural
•Revestimiento: acero
•Monobloque: hermético de acero
•Hogar: Aluker®
•Deflector de humos / Brasero: Aluker® - Skamolex / fundición
•Puerta / Tirador: acero con vidrio cerámico resistente a 750°C / acero y silicona
•Cajón de cenizas extraíble: sí
•Humidificador: opcional
•Salida de humos de serie posición: superior
•Aire primario y secundario precalentado: con control electrónico
•Aire terciario predeterminado: precalentado
•Limpieza del vidrio: flujo de aire continuo
•Burn Control System: sí
•Aspirador de cenizas: opcional
•Instalación: pared - ángulo

DETALLES TÉCNICOS

•Clase de eficiencia energética A+
•Potencia nominal máx. kW 7,2
•Rendimiento potencia nominal % 85,3
•Consumo nominal máx. kg/h 1,9
•Peso kg 115
•Salida de humos de serie Ø cm 15
•Modelo E124 A BCS

CUBIERTOS

BIANCO
NERO OPACO
NERO OPACO

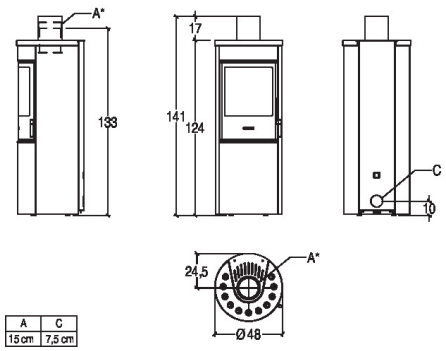

PIAZZETTA
PASSIONE ACCESA