CANAZEI

Stubotto de pellet de gran impacto estilístico con todo lo agradable y original de la mayólica trabajada a mano en grandes formatos. Disponible en los colores Bianco, Canapa, Verde Mirto, Blu Verdemare y Terra Bruna o en Bianco Antico con decoraciones pintadas a mano. Boca de ventilación frontal, salida de aire caliente orientable.

CARACTERÍSTICAS GENERALES

•Calefacción: Multifuoco System® con 4 niveles de velocidad, con gestión manual o automática. Aire caliente canalizable
•Natural Mode: sí
•Niveles de potencia: 5
•Mayólica radiante: sí
•Dual Power System: 4 niveles de velocidad, con gestión manual o automática
•Revestimiento / Tapa superior: mayólica / mayólica
•Ventilación frontal: boca orientable
•Mando a distancia con display LCD:
•Multicomfort: de serie
•Multicomfort Plus: de serie
•Sonda ambiente para la gestión de la temperatura: de serie
•Panel de control con mandos digitales: sí
•App Piazzetta para gestión WiFi / Gestión con SMS: opcional / opcional
•Modulo WiFi-Bluetooth para App MyPiazzetta: de serie
•Sonda ambiente wireless para gestión de la temperatura: opcional
•Cronotermostato con programación: 6 horarios diarios
•Función Eco / Energy Saving: sí / sí
•Limpieza del vidrio: flujo de aire continuo
•Limpieza cíclica del brasero: sí
•Aspirador de cenizas: de serie
•Instalación: pared - ángulo
•Salida de humos de serie posición: posterior izq.
•Monobloque: hermético de acero
•Hogar: fundición
•Puerta / Tirador: fundición con vidrio cerámico resistente a 750°C / acero
•Función Air Combustion System: sí
•Función Pellet Quality System: sí
•Conducto de cenizas: acero

DETALLES TÉCNICOS

•Potencia térmica nominal (mín. - máx.) kW 3,8 - 11,0
•Rendimiento (mín. - máx.) % 89,4 - 91,6
•Clase de eficiencia energética A+
•Consumo nominal (mín. - máx.) kg/h 0,9 - 2,5
•Capacidad depósito kg 43
•Peso kg 267
•Salida de humos de serie Ø cm 8
•Modelo CANAZEI

CUBIERTOS

CUPOLA, FIANCHI E ANELLI BIANCO | CUPOLA, FIANCHI E ANELLI BIANCO ANTICO. DECORI SU CUPOLA E FIANCHI BLU VERDEMARE | CUPOLA, FIANCHI E ANELLI BIANCO ANTICO. DECORI SU CUPOLA E FIANCHI CANAPA | CUPOLA, FIANCHI E ANELLI BIANCO ANTICO. DECORI SU CUPOLA E FIANCHI TERRA BRUNA | CUPOLA, FIANCHI E ANELLI BIANCO ANTICO. DECORI SU CUPOLA E FIANCHI VERDE MIRTO | CUPOLA, FIANCHI E ANELLI BLU VERDEMARE | CUPOLA, FIANCHI E ANELLI CANAPA | CUPOLA, FIANCHI E ANELLI TERRA BRUNA | CUPOLA, FIANCHI E ANELLI VERDE MIRTO

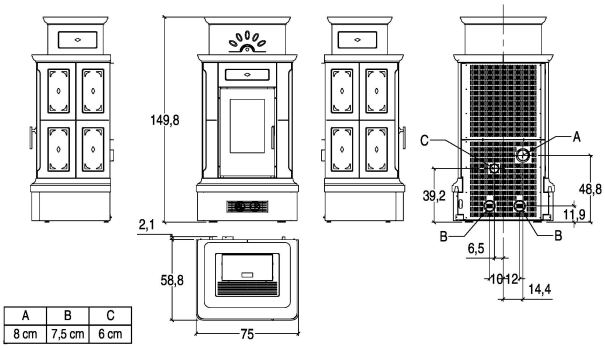

A	B	C
8 cm	7,5 cm	6 cm

PIAZZETTA
PASSIONE ACCESA