BRUNICO BCS

Der exklusive Kaminofen mit klassischem Charme bietet eine große wärmestrahlende Fläche aus Majolika-Keramik und wird zur stilvollen Bereicherung jeder Raumumgebung. Einfarbig in Weiß oder in zweifarbiger Ausführung in Bianco Antico mit Blu Verdemare, Canapa, Terra Bruna und Verde Mirto, auch mit handgemalten Verzierungen erhältlich. Auch als Version mit BCS-System erhältlich.

ALLGEMEINE MERKMALE

•Heizung: Multifuoco System Plus mit 4 Drehzahlstufen, als Option. Warmluftverteilung kanalisierbar / Natürliche Konvektion
•Warmluftaustritt vorn: Verstellbare Luftaustrittsöffnung
•Verkleidung: Majolika
•Heizeinsatz: raumluftunabhängig in Stahl
•Heizeinsatz: Aluker®
•Rauchgasführung / Brenntopf: Aluker® / Gusseisen
•Tür / Griff: Gusseisen mit Keramikglasscheibe, hitzebeständig bis 750 °C / Stahl und Silikon
•Ascheschublade: ja
•Rauchabzug in Standardposition: oben oder hinten
•Primär- und Sekundärluft: elektronisch geregelt - vorgewärmt
•Voreingestellte Tertiärluft: vorgewärmt
•Reinigung des Sichtfensters: kontinuierlicher Luftstrom
•Aschesauger: Option
•Installation: Wand- oder Eckaufstellung

TECHNISCHE DETAILS

•Energieklasse A+
•Nennwärmeleistung max. kW 11,1
•Wirkungsgrad bei Nennleistung % 86,6
•Nennverbrauch max. kg/h 2,9
•Gewicht kg 280
•Serienmäßiger Rauchabzug hinten Ø cm 15
•Modell BRUNICO BCS

ABDECKUNGEN

CUPOLA BIANCO ANTICO, FIANCHI E ANELLI BLU VERDEMARE | CUPOLA BIANCO ANTICO, FIANCHI E ANELLI CANAPA | CUPOLA BIANCO ANTICO, FIANCHI E ANELLI TERRA BRUNA | CUPOLA BIANCO ANTICO, FIANCHI E ANELLI VERDE MIRTO | CUPOLA E FIANCHI BIANCO ANTICO. ANELLI, DECORI SU CUPOLA E FIANCHI BLU VERDEMARE | CUPOLA E FIANCHI BIANCO ANTICO. ANELLI, DECORI SU CUPOLA E FIANCHI CANAPA | CUPOLA E FIANCHI BIANCO ANTICO. ANELLI, DECORI SU CUPOLA E FIANCHI TERRA BRUNA | CUPOLA E FIANCHI BIANCO ANTICO. ANELLI, DECORI SU CUPOLA E FIANCHI VERDE MIRTO | CUPOLA, FIANCHI E ANELLI BIANCO

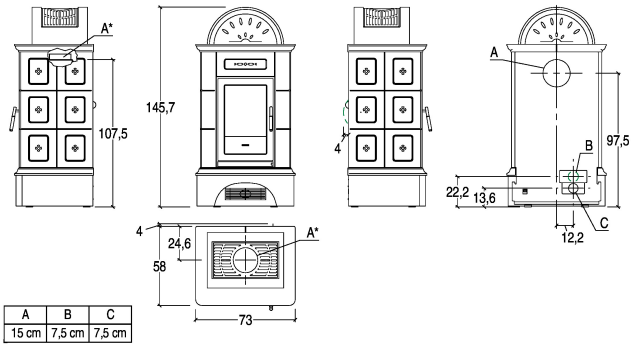

A	B	C
15 cm	7,5 cm	7,5 cm

PIAZZETTA
PASSIONE ACCESA