G963 - NG

Estufa de gas NG de mayólica, disponible también en versión por ventilación forzada con Multifuoco® System. Para obtener un calor uniforme del suelo al techo y también calentar otros ambientes de la vivienda es posible canalizar el flujo de aire caliente. Distinguida por la elegante decoración, se presta para incorporarse con estilo en distintas soluciones de decoración.

CARACTERÍSTICAS GENERALES

- Calefacción: convección natural
- Ventilación frontal: boca fija
- Revestimiento: mayólica
- Monobloque: hermético de acero, de tiro natural de doble conducto
- Hogar: Aluker®
- Quemador: metano
- Puerta: acero con vidrio cerámico resistente a 750°C
- Vidrio cerámico: autolimpiador con microrred de protección contra contacto
- Salida de humos de serie posición: posterior
- Regulación de potencia: 6 niveles
- Mando a distancia con display LCD: sí
- Troncos y brazos de material cerámico: de serie
- Cantos rodados de material cerámico especial: opcional
- Instalación: pared - ángulo

DETALLES TÉCNICOS

- Clase de eficiencia energética C
- Potencia nominal máx. kW 9,0
- Rendimiento potencia nominal % 83,9
- Caudal volumétrico de gas (mín. - máx.) m³/h 0,4 - 0,9
- Peso kg 124
- Salida de humos coaxial de serie Ø cm 10/15
- Modelo G963 NG

CUBIERTOS

BIANCO GRIGIO | BORDEAUX | GRIGIO CERATO | NERO OPACO | ROSSO LAVA | TERRA ORIENTE

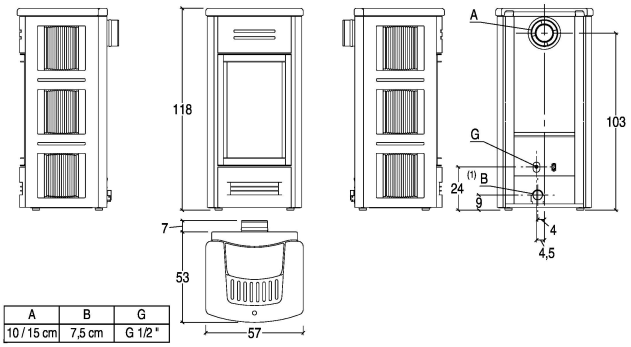

A	B	G
10 / 15 cm	7,5 cm	G 1/2 "

PIAZZETTA
PASSIONE ACCESA