CP-26 ACS

**Caldera Thermo de pellet con monobloque, caldera, hogar, brasero, conducto de acero. Sistema de limpieza del intercambiador con elementos giratorios. Depósito de expansión de serie, bomba de circulación de alta eficiencia. Puerta externa reversible, de acero, aislada, apertura con tirador. **

CARACTERÍSTICAS GENERALES

•Calefacción: producción de agua caliente y agua caliente sanitaria
•Monobloque: acero
•Caldera: acero
•Hogar: acero
•Conducto de cenizas: acero
•Limpieza del intercambiador: sistema de limpiadores rotatorios, patentado
•Brasero: acero
•Depósito de expansión: de serie
•Bomba de circulación de serie: alta eficiencia
•Válvula de seguridad y válvula de purga: de serie
•Salida de humos opcional: lateral izq
•Salida de humos de serie posición: posterior izq.
•Control de funciones: control funciones con display LCD
•Regulación de potencia: automática en 16 niveles según la temperatura seleccionada
•Cronotermostato con programación: 6 horarios diarios
•Limpieza cíclica del brasero: sí
•Ahorro energético: sí
•Función Eco: sí
•Función anticongelante: sí
•Sonda para la gestión del acumulador: de serie
•Sonda para la gestión del acumulador ACS: de serie
•Conectable a termostato exterior: sí
•Mando AUX: sí
•Aspirador de cenizas: de serie
•Cajón de cenizas de la cavidad de humos: extraíble
•Válvula anticondensado de control electrónico: de serie
•Kit aire de combustión: opcional

DETALLES TÉCNICOS

•Clase de eficiencia energética A+
•Rendimiento (mín. - máx.) % 88,3 - 93,0
•Presión máx. funcionamiento bar 1.5
•Descarga seguridad 3 bar Ø 1/2"
•Envío circuito térmico Ø 3/4"
•Retorno circuito térmico Ø 3/4"
•Consumo nominal (mín. - máx.) kg/h 1,7 - 5,7
•Peso kg 250
•Salida de humos de serie Ø cm 10
•Modelo CP 26 ACS

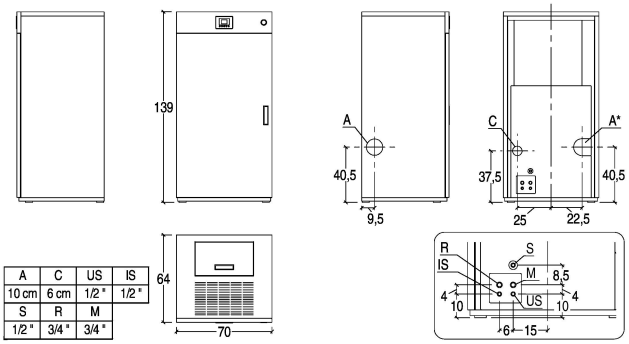

A	C	US	IS
10 cm	6 cm	1/2 "	1/2 "
S	R	M	
1/2 "	3/4 "	3/4 "	

PIAZZETTA
PASSIONE ACCESA