P120 T

**Poêle à granulées avec habillage en acier et plateau supérieur avec insert en majolique. Disponible en Bianco, Rubino, Nero. Commandes simplifiées avec écran de gestion numérique. Fonction Naturel Mode disponible, pour couper la ventilation forcée et chauffer par convection naturelle. Système Multifuoco® System exclusif, canalisable, pour un chauffage par ventilation forcée avec maximale uniformité. **
Chauffage efficace et rapide; silencieux et confortable.

CARACTÉRISTIQUES GÉNÉRALES

•Chauffage: Multifuoco System® avec gestion automatique. Air chaud canalisable
•Natural Mode: oui
•Niveaux de puissance: 5
•Revêtement/Plateau supérieur: acier/faïence et acier
•Ventilation frontale: bouche fixe
•Humidificateur: en option
•Télécommande Easy avec écran LCD: en option
•Sonde ambiante pour la gestion de la température: de série
•Panneau de contrôle à commandes numériques: oui
•Module WiFi-Bluetooth pour l'application MyPiazzetta: de série
•Chronothermostat avec programmation: 6 plages horaires quotidiennes
•Fonction Éco/Energy Saving: oui/oui
•Nettoyage de la vitre: flux d'air continu
•Nettoyage cyclique du brasier: oui
•Aspirateur de cendres: de série
•Installation: mural - d'angle
•Évacuation des fumées de série position: arrière gche
•Évacuation des fumées en option: supérieur - coaxial supérieur - latérale gche
•Monobloc: étanche en acier
•Foyer: fonte
•Porte/Poignée: fonte avec vitre céramique résistante à 750 ° C / finition acier Nero
•Fonction Air Combustion System: oui
•Fonction Pellet Quality System: oui
•Ventilation latérale:
•Indicateur du niveau des granulés: oui

DÉTAILS TECHNIQUES

•Puissance thermique nominale (min - max) kW 3,4 - 8,5
•Rendement (min - max) % 89,4 - 90,6
•Classe énergétique A+
•Consommation nominale (min - max) kg/h 0,7 - 1,9
•Capacité du réservoir kg 18
•Poids kg 110
•Évacuation des fumées de série Ø cm 8
•Modèle P120 T

COUVERTURES

BIANCO NERO RUBINO

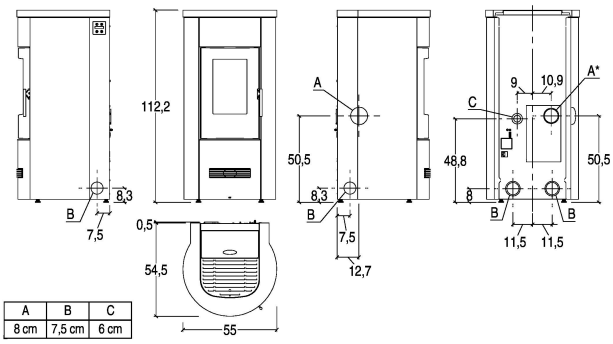

A	B	C
8 cm	7,5 cm	6 cm

PIAZZETTA
PASSIONE ACCESA