# MC 120/48 SL

**Un foyer à bois qui associe sobriété esthétique et commodité d'utilisation. L'extrême linéarité de construction offre d'innombrables solutions d'installation. La vitre sérigraphiée encadre le feu et fait de lui un acteur à part entière de la maison.**

**CARACTÉRISTIQUES GÉNÉRALES**

•Chauffage: convection naturelle, rayonnement ou ventilation forcée en option grâce au Multifuoco System® ou au Multifuoco System Plus, canalisable
•Structure: acier peint avec foyer fermé
•Foyer: Aluker®
•Sole foyère: Aluker®
•Ouverture: porte en acier peint avec verre céramique autonettoyant résistant à 750° C. Ouverture verticale et battante pour le nettoyage
•Profilé de porte: acier peint
•Poignée: amovible
•Air primaire: réglable manuellement
•Air secondaire: réglable manuellement
•Air tertiaire: prédéterminé et préchauffé
•Évacuation des fumées de série position: supérieure
•Combustible: bois

**DÉTAILS TECHNIQUES**

•Classe énergétique A
•Puissance nominale max kW 14,1
•Rendement puissance nominale % 78,9
•Consommation nominale max kg/h 3,8
•Ouverture verticale cm 37
•Ouverture du foyer (L) - Dimensions pour le passage du bois cm 110
•Ouverture du foyer (H) - Dimensions pour le passage du bois cm 29
•Bouche du foyer (L) - Dimensions minimum de la bouche du revêtement cm 118,5
•Bouche du foyer (H) - Dimensions minimum de la bouche du revêtement cm 48,5
•Poids kg 280
•Modèle MC 120/48 SL

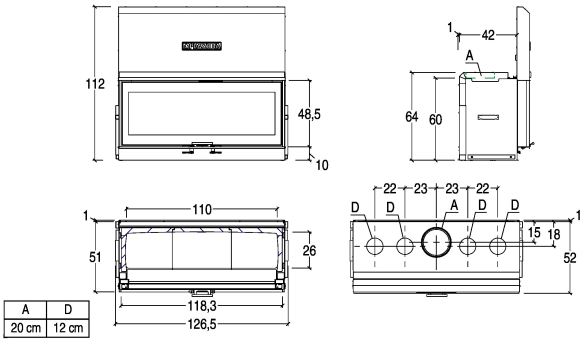


| A | D |
|---|---|
| 20 cm | 12 cm |

PIAZZETTA
PASSIONE ACCESA