IP 9 M

**IP 9 di Piazzetta è il nuovo inserto a pellet montato su guide scorrevoli per l'estrazione, che consente di non dover prevedere accessi sulla parete per l'ispezione interna e il carico del pellet. **

CARATTERISTICHE GENERALI

•Riscaldamento: irraggiamento e ventilazione forzata di serie mediante Multifuoco System®, canalizzabile
•Struttura: acciaio verniciato con focolare chiuso, estraibile con guide scorrevoli
•Focolare: ghisa
•Braciere: ghisa
•Apertura: porta in ghisa, vetro ceramico autopulente resistente a 750°C
•Maniglia: a scomparsa con manofredda
•Controllo funzioni: telecomando con display LCD e funzione Multicomfort, app MY PIAZZETTA, pannello a comandi digitali
•Cronotermostato con programmazione: di serie con modalità di programmazione a 6 fasce orarie giornaliere
•Scarico fumi di serie posizione: posteriore superiore sx
•Combustibile: pellet

DATI TECNICI

•Classe di efficienza energetica A+
•Peso kg 143
•Scarico fumi di serie Ø cm 8
•Modello IP 9 M
•Bocca focolare (L) - Dim.ni minime bocca rivestimento cm 80
•Bocca focolare (H) - Dim.ni minime bocca rivestimento cm 59

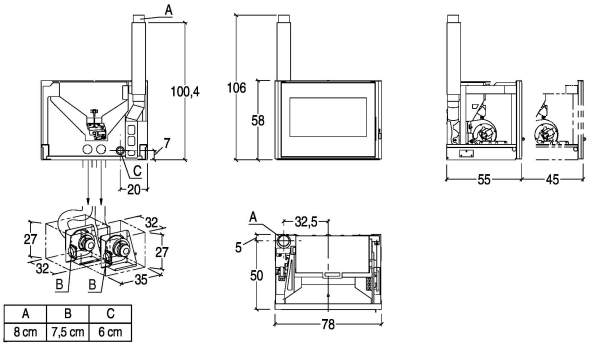

A	B	C
8 cm	7,5 cm	6 cm

PIAZZETTA
PASSIONE ACCESA