IP 7 M

**IP 7 M Piazzetta, es el insertable de pellet montado en guías correderas para su extracción, la cual permite no deber disponer accesos en la pared para la inspección interna y la carga del pellet. **

CARACTERÍSTICAS GENERALES

•Calefacción:
•Estructura: acero pintado con hogar cerrado, extraíble con guías correderas
•Hogar: fundición
•Brasero: fundición
•Apertura: puerta de fundición con vidrio cerámico autolimpiador resistente a 750°C
•Tirador: abatible con tirador atérmico
•Control de funciones:
•Cronotermostato con programación:
•Salida de humos de serie posición:
•Combustible: pellet

DETALLES TÉCNICOS

•Clase de eficiencia energética A+
•Peso kg 113
•Salida de humos de serie Ø cm 8
•Modelo IP 7 M
•Boca del hogar (L) - Medidas mínimas boca revestimiento cm 70
•Boca del hogar (H) - Medidas mínimas boca revestimiento cm 50

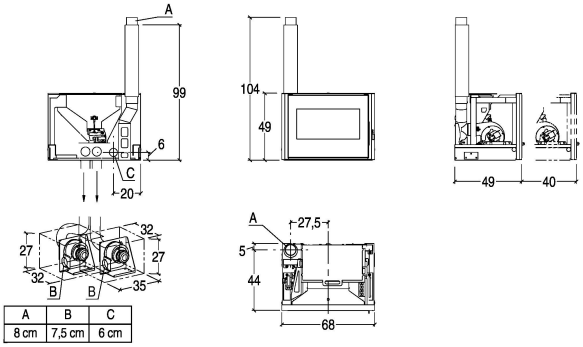

A	B	C
8 cm	7,5 cm	6 cm

PIAZZETTA
PASSIONE ACCESA