IP 11 M

**IP 11 M von Piazzetta ist die neue Pellet-kassette die zur Extraktion auf Gleitführungen montiert ist, sodass Sie für die Wartung und die Pelletbefüllung keine weitere Öffnung auf der Wand benötigen. Geeignet für Erstinstallationen oder für den Einbau in vorhandene Strukturen durch Entfernen des Fußgestells. **

ALLGEMEINE MERKMALE

•Heizung:
•Grundkörper: lackierter Stahl mit geschlossenem Feuerraum, ausziehbar mit Führungsschienen
•Heizeinsatz: Gusseisen
•Brenntopf: Gusseisen
•Öffnung: Tür aus Gusseisen, selbstreinigende Keramikglasscheibe, hitzebeständig bis 750 °C.
•Griff: versenkt mit Kaltgriff
•Steuerung der Funktionen:
•Programmierbarer Uhrenthermostat:
•Rauchabzug in Standardposition:
•Brennstoff: Pellet

TECHNISCHE DETAILS

•Energieklasse A+
•Gewicht kg 154
•Serienmäßiger Rauchabzug hinten Ø cm 8
•Modell IP 11 M
•Feuerraumöffnung (L) - Mindestabmessungen der Verkleidung cm 80
•Feuerraumöffnung (H) - Mindestabmessungen der Verkleidung cm 69

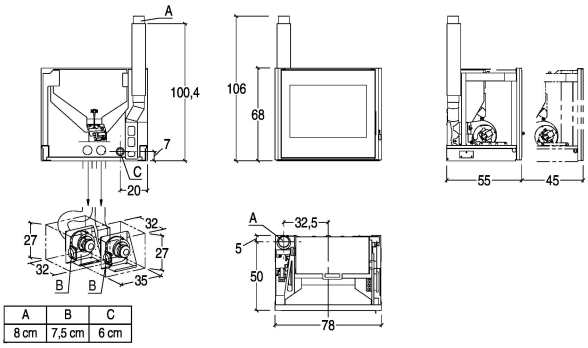

A	B	C
8 cm	7,5 cm	6 cm

PIAZZETTA
PASSIONE ACCESA