P130

Estufa de pellets con revestimiento de acero y encimera superior de Mayólica. Disponible en los colores Bianco, Rubino, Nero. Mandos simplificados con panel digital. Disponibilidad de la función Natural Mode, para poder apagar la ventilación forzada y calentar por convección natural. Exclusivo sistema Multifuoco® System, canalizable, para calentar por ventilación forzada y con la máxima homogeneidad.

CARACTERÍSTICAS GENERALES

•Calefacción: Multifuoco System®, control manual o automático. Aire caliente canalizable
•Natural Mode: sí
•Niveles de potencia: 5
•Revestimiento / Tapa superior: acero / mayólica y acero
•Ventilación frontal: boca fija
•Humidificador: opcional
•Mando a distancia Easy con display LCD: opcional
•Sonda ambiente para la gestión de la temperatura: de serie
•Panel de control con mandos digitales: sí
•Modulo WiFi-Bluetooth para App MyPiazzetta: de serie
•Cronotermostato con programación: 6 horarios diarios
•Función Eco / Energy Saving: sí / sí
•Limpieza del vidrio: flujo de aire continuo
•Limpieza cíclica del brasero: sí
•Aspirador de cenizas: de serie
•Instalación: pared - ángulo
•Salida de humos de serie posición: posterior izq.
•Salida de humos opcional: superior - superior coaxial - lateral izq
•Monobloque: hermético de acero
•Hogar: fundición
•Puerta / Tirador: fundición con vidrio cerámico autolimpiante resistente a 750°C / acero acabado Nero
•Función Air Combustion System: sí
•Función Pellet Quality System: sí
•Ventilación lateral:
•Indicador de nivel del pellet: sí
•Trend Power: 3 niveles de velocidad, con gestión manual

DETALLES TÉCNICOS

•Potencia térmica nominal (mín. - máx.) kW 4,0 - 11,0
•Rendimiento (mín. - máx.) % 90,0 - 91,0
•Clase de eficiencia energética A+
•Consumo nominal (mín. - máx.) kg/h 0,9 - 2,5
•Capacidad depósito kg 27
•Peso kg 138
•Salida de humos de serie Ø cm 8
•Modelo P130

CUBIERTOS

BIANCO_ NERO RUBINO

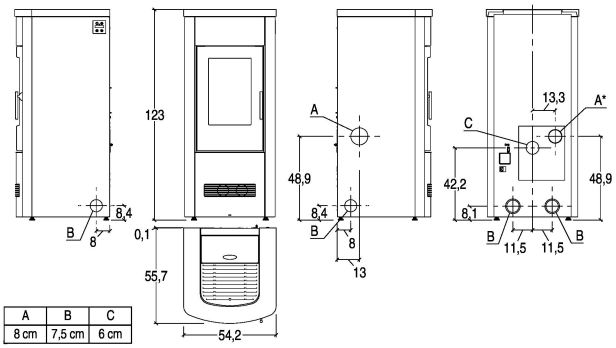

A	B	C
8 cm	7,5 cm	6 cm

PIAZZETTA
PASSIONE ACCESA