E928 C-H

Stufa a legna che sa caratterizzare un ambiente con gusto, stile e armonia. Rivestimento in Maiolica lavorata con cura artigianale con o senza bocchetta frontale orientabile. Disponibile nei colori: Bianco, Bianco Grigio, Rosso Lava, Kaki, Verde Mirto, Canapa. Anche in versione ermetica, e con BCS. Notevole capacità di accumulo del sistema HSS.

CARATTERISTICHE GENERALI

- Riscaldamento: Multifuoco System® con 4 livelli di velocità, optional. Aria calda canalizzabile / Accumulo HSS / Convezione naturale
- Ventilazione frontale: bocchetta orientabile
- Rivestimento: maiolica
- Monoblocco: acciaio
- Focolare: Aluker®
- Deflettore fumi / Braciere: Aluker® / ghisa
- Porta / Maniglia: ghisa con vetro ceramico resistente a 750°C / acciaio e silicone
- Cassetto cenere estraibile: si
- Umidificatore: acciaio inox
- Scarico fumi di serie posizione: superiore o posteriore
- Aria primaria e secondaria: regolabile
- Aria terziaria predeterminata: preriscaldata
- Pulizia vetro: flusso d'aria continuo
- Accumulo HSS: optional
- Aspiracenere: optional
- Installazione: parete - angolo
- Kit aria comburente: optional

DATI TECNICI

- Classe di efficienza energetica A+
- Potenza nominale max kW 11,0
- Rendimento potenza nominale % 86,0
- Consumo nominale max kg/h 2,9
- Peso kg 310
- Peso stufa con HSS kg 610
- Scarico fumi di serie Ø cm 15
- Modello E928 C-H

RIVESTIMENTI

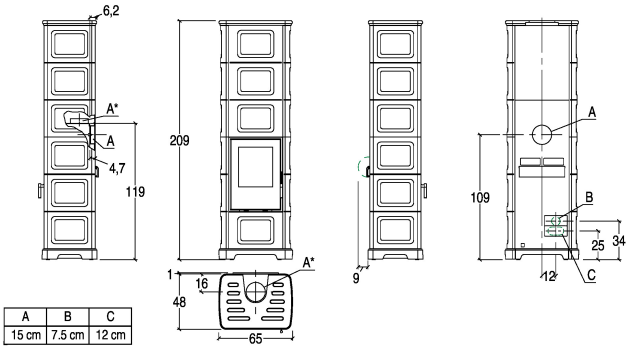

A	B	C
15 cm	7.5 cm	12 cm

PIAZZETTA
PASSIONE ACCESA