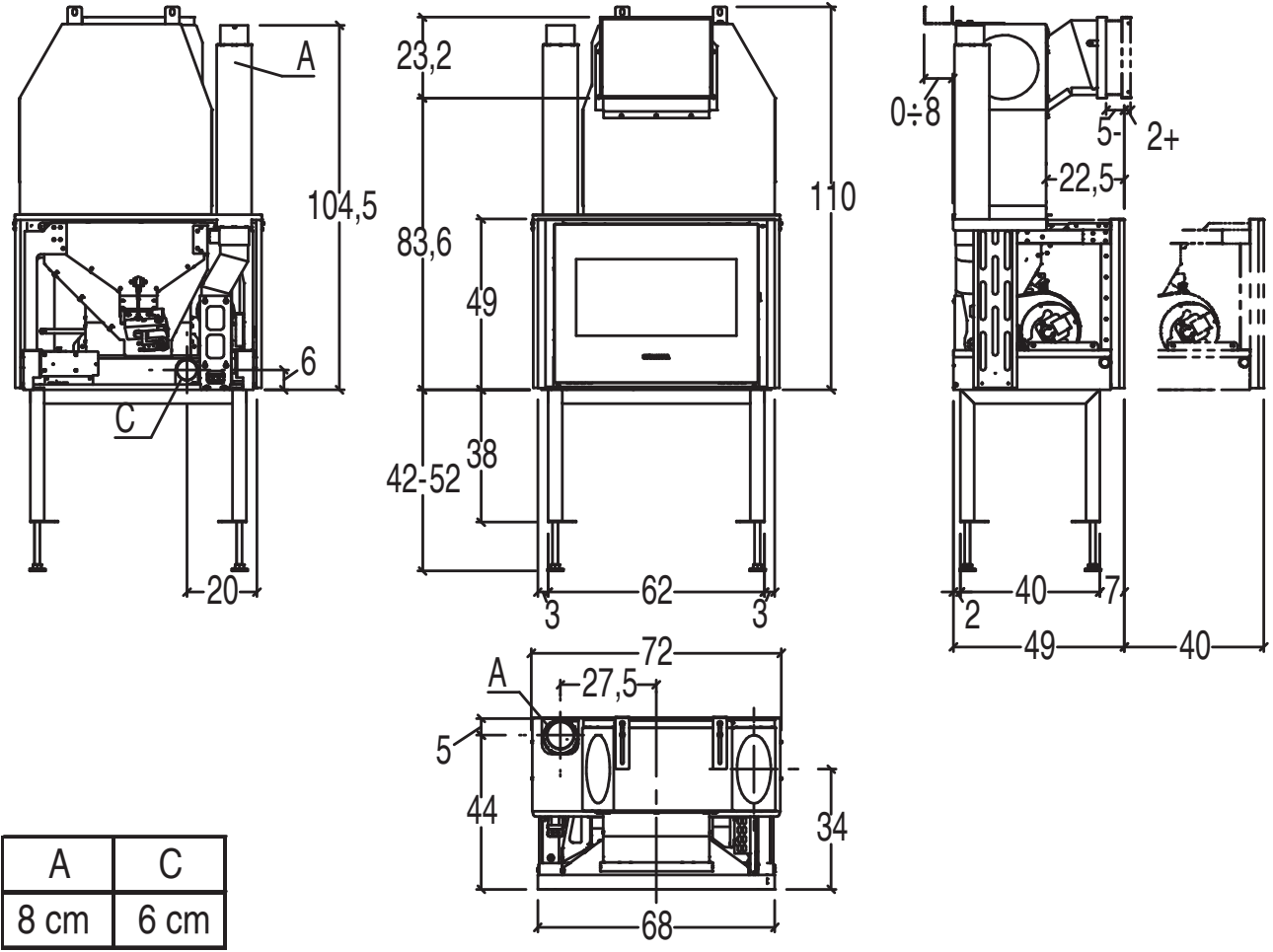
A
104,5
6
C
20
23,2
83,6
49
38
42-52
110
62
3
3
0÷8
5-
2+
22,5
40
7
2
49
40
72
A
27,5
5
44
34
68

A	C
8 cm	6 cm