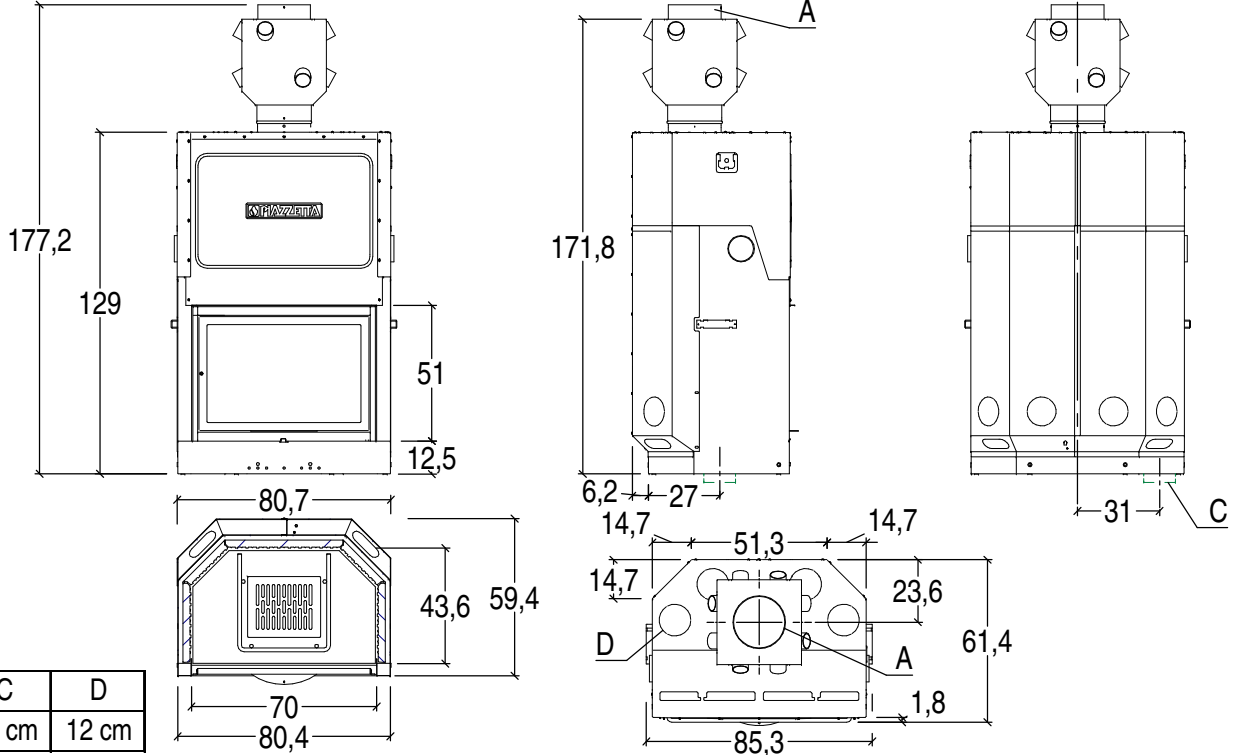


| A | C | D |
|---|---|---|
| 20 cm | 12 cm | 12 cm |