E128 A

**Un poêle au design innovant avec foyer rehaussé, pour apprécier encore davantage la beauté du feu. Revêtement en Acier avec plateau supérieur en Faïence de couleur Bianco ou Nero Opaco. Bouche de sortie d'air chaud avant orientable. Disponible également en version étanche, avec prélèvement de l'air comburant à l'extérieur et avec système BCS. **

CARACTÉRISTIQUES GÉNÉRALES

- Chauffage: Convection naturelle
- Ventilation frontale: bouche orientable sur version avec Multifuoco System®
- Revêtement: acier
- Monobloc: acier
- Foyer: Aluker®
- Déflecteur fumées/Brasier: Aluker®/fonte
- Porte/Poignée: fonte avec verre céramique résistant à 750 °C/acier et silicone
- Tiroir à cendres amovible: oui
- Humidificateur: en option
- Évacuation des fumées de série position: supérieure ou arrière
- Air primaire et secondaire: réglable
- Air tertiaire prédéterminé: préchauffé
- Nettoyage de la vitre: flux d'air continu
- Aspirateur de cendres: en option
- Installation: mural - d'angle

DÉTAILS TECHNIQUES

- Classe énergétique A+
- Puissance nominale max kW 11,0
- Rendement thermique puissance nominale % 86,0
- Consommation nominale max kg/h 2,9
- Poids kg 239
- Évacuation des fumées de série Ø cm 15
- Modèle E128 A

COUVERTURES

BIANCO_

NERO OPACO

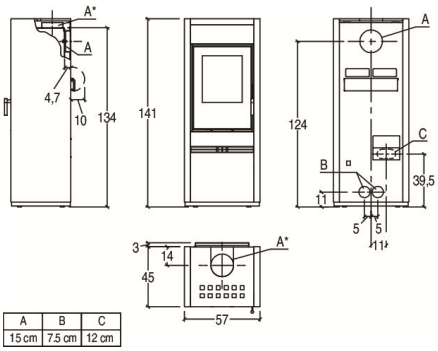

A	B	C
15 cm	7.5 cm	12 cm

PIAZZETTA
PASSIONE ACCESA