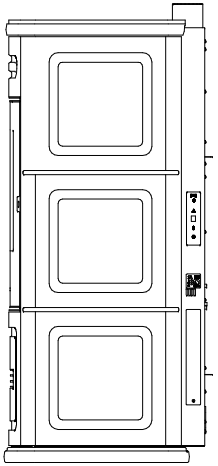

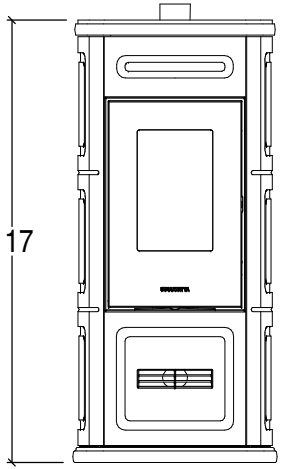

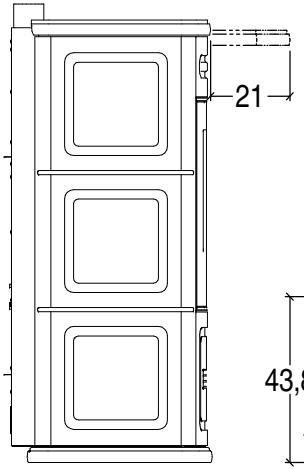

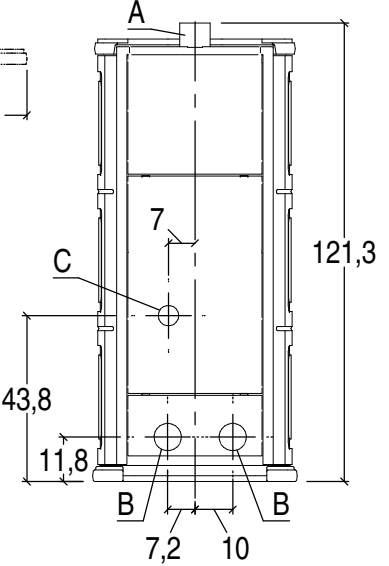

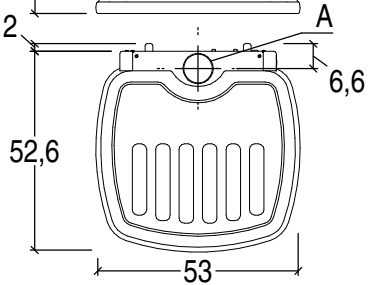

A	B	C
8 cm	7,5 cm	6 cm