MC 65/60 SL

Focolare a legna che unisce pulizia estetica a praticità d'utilizzo. L'estrema linearità costruttiva offre innumerevoli soluzioni di installazione. Il vetro serigrafato incornicia il fuoco e lo rende il vero protagonista della casa.

CARATTERISTICHE GENERALI

•Riscaldamento: convezione naturale, irraggiamento o ventilazione forzata optional mediante Multifuoco System® o Multifuoco System Plus, canalizzabile
•Struttura: acciaio verniciato con focolare chiuso
•Focolare: Aluker®
•Piano fuoco: Aluker®
•Apertura: porta in acciaio verniciato con vetro ceramico autopulente resistente a 750°C. Apertura a saliscendi e ad anta per la pulizia
•Profilo porta: acciaio verniciato
•Maniglia: removibile
•Aria primaria: regolabile manualmente
•Aria secondaria: regolabile manualmente
•Aria terziaria: predeterminata e preriscaldata
•Scarico fumi di serie posizione: superiore
•Combustibile: legna

DATI TECNICI

•Classe di efficienza energetica A
•Potenza nominale max kW 11,0
•Rendimento termico potenza nominale % 80
•Consumo nominale max kg/h 3.1
•Peso kg 202
•Modello MC 65/60 SL

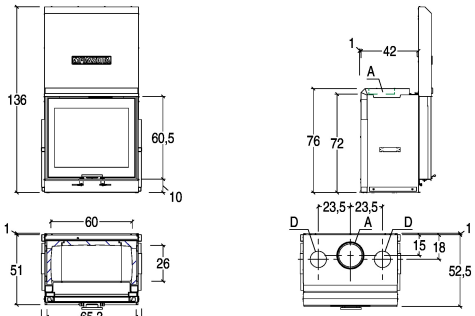

A	D
18 cm	12 cm

PIAZZETTA
PASSIONE ACCESA