E124 A Hermetic

**Poêle à bois avec foyer rehaussé pour un design original et particulier. Revêtement en Acier avec plateau supérieur en Faïence de couleur Bianco et Nero Opaco. Vitre incurvée affleurante pour une vision maximale du feu. Disponible également en version avec système BCS. **

CARACTÉRISTIQUES GÉNÉRALES

- Chauffage: Convection naturelle
- Revêtement: acier
- Monobloc: étanche en acier
- Foyer: Aluker®
- Déflecteur fumées/Brasier: Aluker® - Skamolex/fonte
- Porte/Poignée: acier avec verre céramique résistant à 750 °C/acier et silicone
- Tiroir à cendres amovible: oui
- Humidificateur: en option
- Évacuation des fumées de série position: supérieure
- Air tertiaire prédéterminé: préchauffé
- Nettoyage de la vitre: flux d'air continu
- Aspirateur de cendres: en option
- Installation: mural - d'angle

DÉTAILS TECHNIQUES

- Classe énergétique A+
- Puissance nominale max kW 7,2
- Rendement thermique puissance nominale % 85,1
- Consommation nominale max kg/h 1,9
- Poids kg 143
- Évacuation des fumées de série Ø cm 15
- Modèle E124 A

COUVERTURES

BIANCO_ NERO OPACO

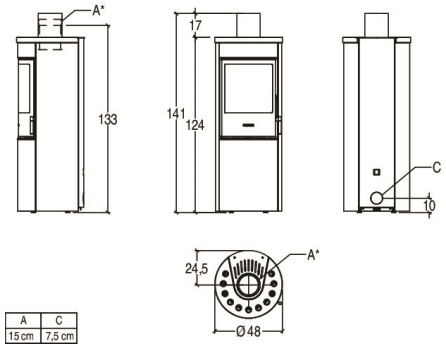

PIAZZETTA
PASSIONE ACCESA