E124 A
Hermetic BCS

**Stufa a legna con focolare rialzato per un design originale e particolare. Rivestimento in Acciaio con piano superiore in Maiolica nei colori Bianco e Nero Opaco. Vetro curvo a filo porta per una massima visione del fuoco. Disponibile anche in versione con sistema BCS. **

CARATTERISTICHE GENERALI

•Riscaldamento: Convezione naturale
•Rivestimento: acciaio
•Monoblocco: ermetico in acciaio
•Focolare: Aluker®
•Deflettore fumi / Braciere: Aluker® - Skamolex / ghisa
•Porta / Maniglia: acciaio con vetro ceramico resistente a 750°C / acciaio e silicone
•Cassetto cenere estraibile: si
•Umidificatore: optional
•Scarico fumi di serie posizione: superiore
•Aria terziaria predeterminata: preriscaldata
•Pulizia vetro: flusso d'aria continuo
•Burn Control System: si
•Aspiracenere: optional
•Installazione: parete - angolo

DATI TECNICI

•Classe di efficienza energetica A+
•Potenza nominale max kW 7,2
•Rendimento termico potenza nominale % 85,3
•Consumo nominale max kg/h 1,9
•Peso kg 143
•Scarico fumi di serie Ø cm 15
•Potenza elettrica assorbita (min - max) W 3 - 3
•Modello E124 A BCS

RIVESTIMENTI

BIANCO_ NERO OPACO

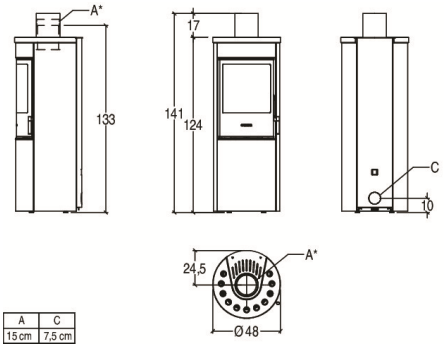

A	C
15 cm	7,5 cm

PIAZZETTA
PASSIONE ACCESA